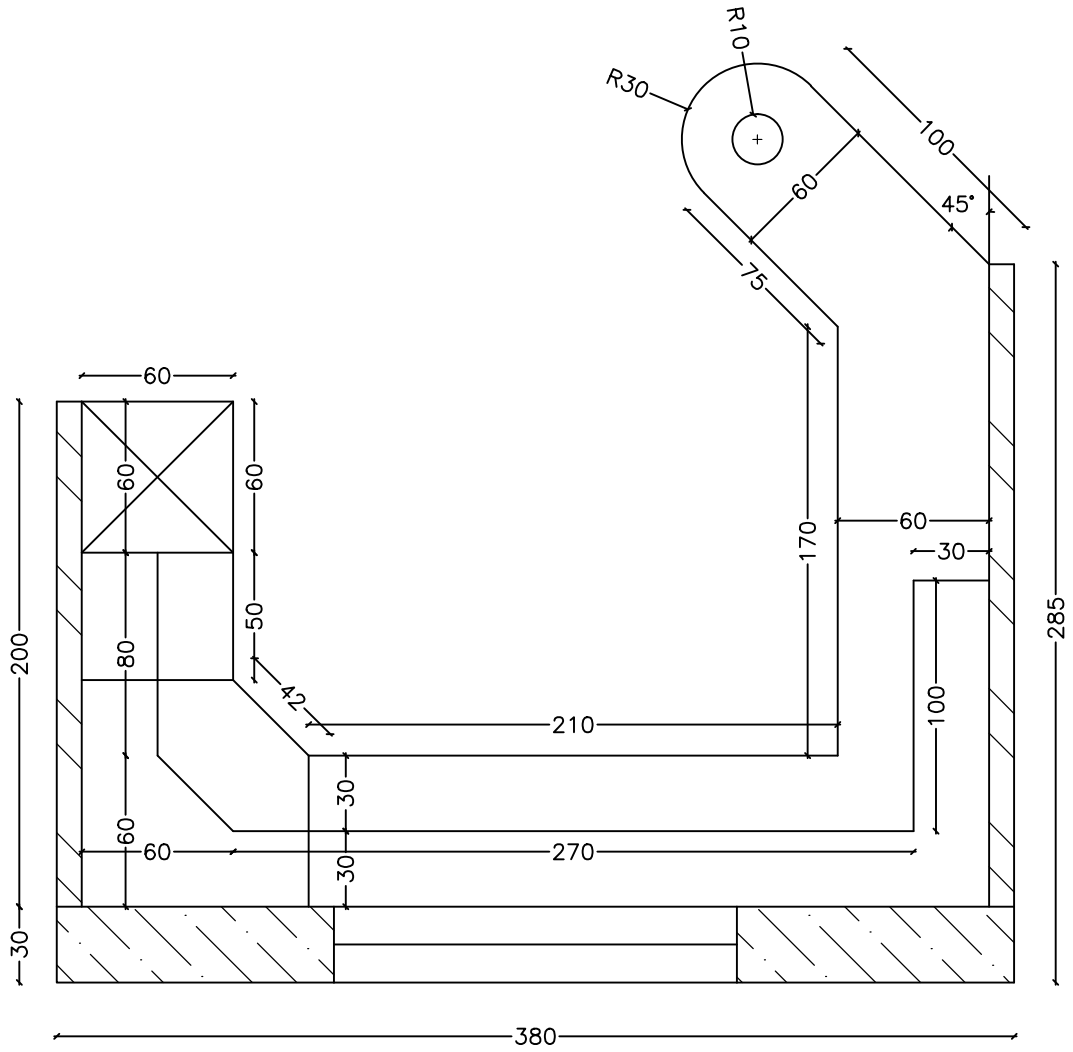
R10
R30
100
45°
60
75
170
60
30
100
285
60
60
60
50
42
80
60
200
30
210
30
30
60
270
30
380

الشكل رقم (2)